K&PETACAS
MUEBLES FUNCIONALES A MEDIDA

Cama Horizontal

Escritorio Abatible

1 PLAZA | 1 ½ PLAZA | 2 PLAZAS

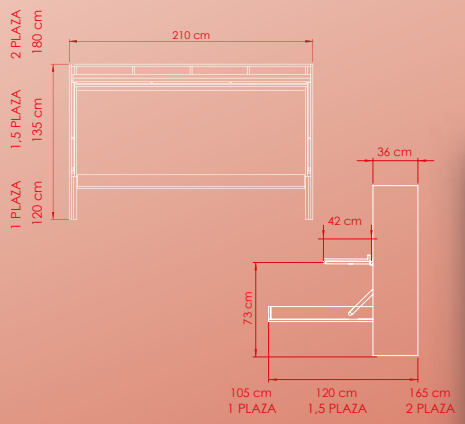

* MEDIDA ANCHO 210 CM EN TODAS LAS PLAZAS (PARA COLCHON 190CM).

Apreciaciones

-Sistema de amortiguación Hidráulico (3 años de garantia)

Resistencia del producto :

200 kg para 1 plaza y 1 plaza 1/2
300kg para 2 plaza y King
400 KG Para Super King

- Los escritorios garantizan 60 kg de carga constante.
- Los productos poseen 1 año de garantía ante cualquier evento en Herrajes y Mecanismos

ELIGE TU COLOR

CAMA HORIZONTAL / ESCRITORIO ABATIBLE

$379.990

1 PLAZA 1 ½ PLAZA

$549.990

2 PLAZAS

K+ &PETACAS
MUEBLES FUNCIONALES A MEDIDA

Cama Horizontal

Cama Abatible

1 PLAZA | 1 ½ PLAZA | 2 PLAZAS

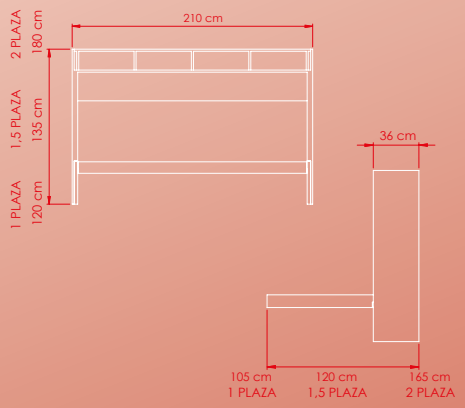

* MEDIDA ANCHO 210 CM EN TODAS LAS PLAZAS (PARA COLCHON 190CM).

Apreciaciones

-Sistema de amortiguación Hidráulico (3 años de garantia)

Resistencia del producto :

200 kg para 1 plaza y 1 plaza 1/2
300kg para 2 plaza y King
400 KG Para Super King

- Los escritorios garantizan 60 kg de carga constante.
- Los productos poseen 1 año de garantía ante cualquier evento en Herrajes y Mecanismos

ELIGE TU COLOR

CAMA HORIZONTAL

$329.990
1 PLAZA 1 ½ PLAZA

$499.990
2 PLAZAS

K+ &PETACAS
MUEBLES FUNCIONALES A MEDIDA

Cama Vertical

Cama Abatible

1 PLAZA 1 ½ PLAZA **2 PLAZAS**

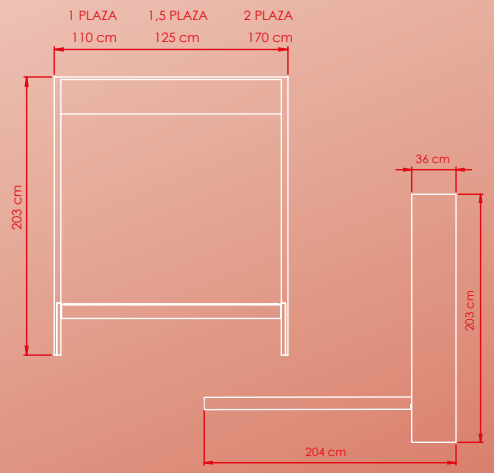

* MEDIDA LARGO ABIERTA 205 CM EN TODAS LAS PLAZAS (PARA COLCHON 190CM).

Apreciaciones

-Sistema de amortiguación Hidráulico (3 años de garantia)

Resistencia del producto :

200 kg para 1 plaza y 1 plaza 1/2
300kg para 2 plaza y King
400 KG Para Super King

- Los escritorios garantizan 60 kg de carga constante.
- Los productos poseen 1 año de garantía ante cualquier evento en Herrajes y Mecanismos

ELIGE TU COLOR

CAMA VERTICAL

$329.990

1 PLAZA 1 ½ PLAZA

$499.990

2 PLAZAS

K+ &PETACAS
MUEBLES FUNCIONALES A MEDIDA

Cama Vertical

Escritorio Abatible

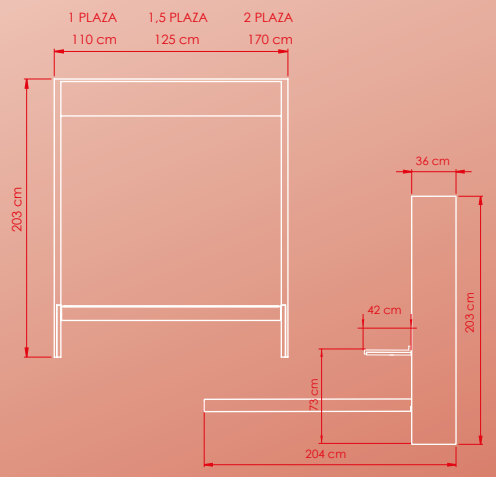

* MEDIDA LARGO ABIERTA 205 CM EN TODAS LAS PLAZAS (PARA COLCHON 190CM).

1 PLAZA 1 ½ PLAZA **2 PLAZAS**

Apreciaciones

-Sistema de amortiguación Hidráulico (3 años de garantia)

Resistencia del producto :

200 kg para 1 plaza y 1 plaza 1/2
300kg para 2 plaza y King
400 KG Para Super King

- Los escritorios garantizan 60 kg de carga constante.
- Los productos poseen 1 año de garantía ante cualquier evento en Herrajes y Mecanismos

ELIGE TU COLOR

CAMA VERTICAL / ESCRITORIO ABATIBLE

$379.990

1 PLAZA 1 ½ PLAZA

$549.990

2 PLAZAS

K+ &PETACAS
MUEBLES FUNCIONALES A MEDIDA

Camarote Literas

Escritorio Abatible

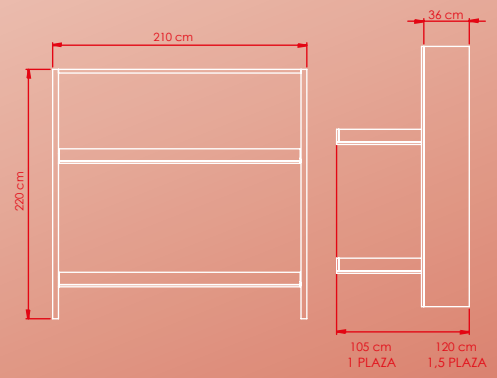

* CAMAROTE 1 PLAZA INCLUYE REPISA SEPARADORA
* MEDIDA ANCHO Y ALTO IGUAL EN TODAS LAS PLAZAS (PARA COLCHON 190CM).

1 PLAZA 1 ½ PLAZA

Apreciaciones

-Sistema de amortiguación Hidráulico (3 años de garantia)
Resistencia del producto :
200 kg para 1 plaza y 1 plaza 1/2
- Los escritorios garantizan 60 kg de carga constante.
- Los productos poseen 1 año de garantía ante cualquier evento en Herrajes y Mecanismos

ELIGE TU COLOR

CAMAROTE / LITERA ABATIBLE

$649.990

1 PLAZA 1 ½ PLAZA

K&PETACAS
MUEBLES FUNCIONALES A MEDIDA

Cama Horizontal

Escritorio Dinamico

1 PLAZA 1 ½ PLAZA

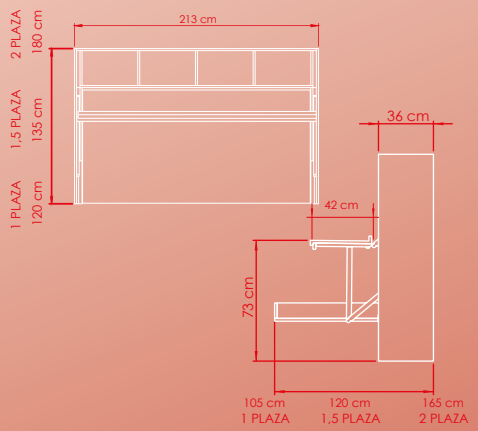

* MEDIDA ANCHO 213 CM EN TODAS LAS PLAZAS (PARA COLCHON 190CM).

Apreciaciones

-Sistema de amortiguación Hidráulico (3 años de garantia)

Resistencia del producto :

200 kg para 1 plaza y 1 plaza 1/2

- Los escritorios garantizan 60 kg de carga constante.
- Los productos poseen 1 año de garantía ante cualquier evento en Herrajes y Mecanismos

ELIGE TU COLOR

CAMA HORIZONTAL / ESCRITORIO DINAMICO

$449.990

1 PLAZA 1 ½ PLAZA

$599.990

2 PLAZAS

K&PETACAS
MUEBLES FUNCIONALES A MEDIDA

Colores Melamina

Escritorio Dinamico

TENDENCIAS 2022

OLMO ALPINO

CASTAÑO BLANCO

NOGAL AMAZONICO

Apreciaciones

Melamina 18mm alta dencidad MDP , 500 ciclos, Antimicrobiana y rayas superficiales

BLANCO MATE

LARICINA

ACACIA ARENA

NOGAL CENIZA

TECA ITALIA

FREZNO HUMO

ROBLE ANTRACITA

MAPLE

COIGÜE

CEREZO

COIGÜE CHOCOLATE

NEGRO

AMARILLO OCASO

ROJO COLONIAL

AZUL ACERO

GRIS GRAFITO

ROSADO

ESPECIALES

LINO

CONCRET